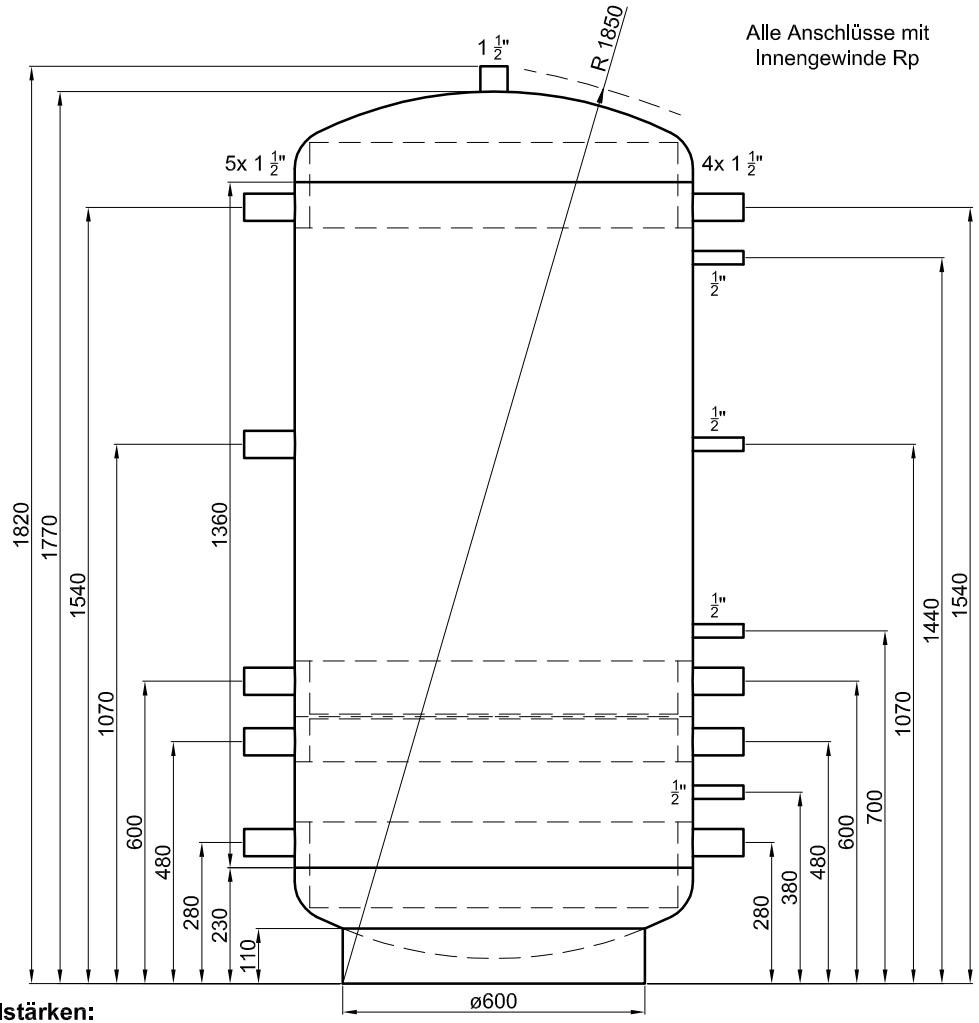

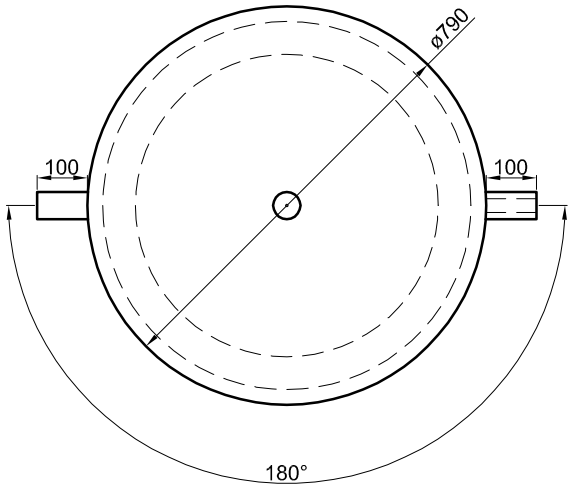

Betriebsangaben:

Behälter:

Nennvolumen (oberer Teil):	575	l
Nennvolumen (unterer Teil):	207	l
zulässiger Druck (PS):	4,5	bar
Prüfdruck (PT):	6,0	bar
zulässige Temperatur (TS):	0 - 95	°C
zulässiges Medium:	Wasser	
Gewicht:	ca. 145	kg
Werkstoff:	S235JR+AR	
Korrosionsschutz:	innen roh, außen beschichtet	

Materialstärken:

Mantelblech: 2,0 mm
Klöpperböden: 2,5 mm

Materialstärken sind nicht dargestellt!

TWL-Technologie GmbH
Im Gewerbegebiet 2 - 12
D-92271 Freihung
www.twl-technologie.de

Gezeichnet:	Datum:	Maßstab:
Julian Klier	04.05.2020	M 1:15

Wärmepumpen-Schichtspeicher Typ WP 800

Art-Nr. WP.0800